5 รูปร่างและขนาด

MSY-KT09VF MSY-KT13VF MSY-KT15VF MSY-KT18VF

หน่วย: มม.

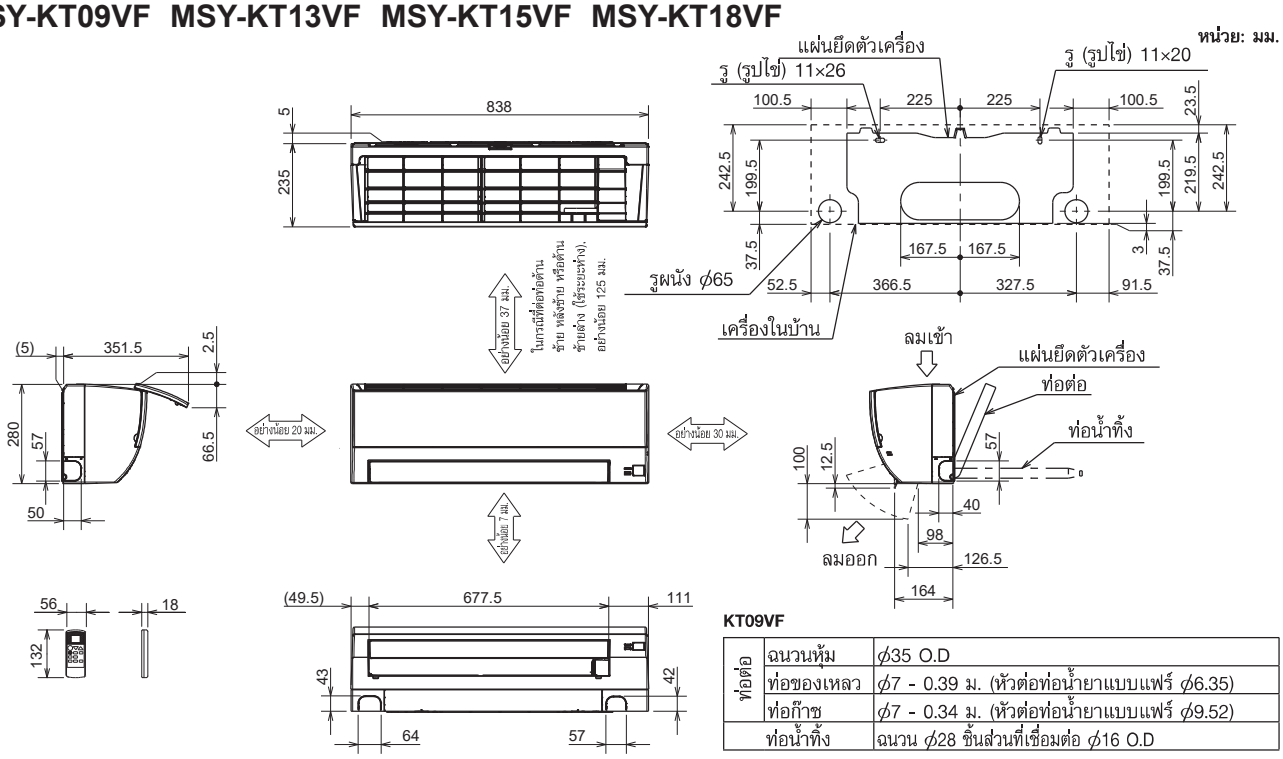

KT09VF

ท่อต่อ	ฉนวนหุ้ม	ϕ35 O.D
	ท่อของเหลว	ϕ7 - 0.39 ม. (หัวต่อท่อน้ำยาแบบแฟร์ ϕ6.35)
	ท่อก๊าซ	ϕ7 - 0.34 ม. (หัวต่อท่อน้ำยาแบบแฟร์ ϕ9.52)
ท่อน้ำทิ้ง		ฉนวน ϕ28 ชิ้นส่วนที่เชื่อมต่อ ϕ16 O.D

KT13/15VF

ท่อต่อ	ฉนวนหุ้ม	ϕ35 O.D
	ท่อของเหลว	ϕ7 - 0.39 ม. (หัวต่อท่อน้ำยาแบบแฟร์ ϕ6.35)
	ท่อก๊าซ	ϕ9.52 - 0.34 ม. (หัวต่อท่อน้ำยาแบบแฟร์ ϕ9.52)
ท่อน้ำทิ้ง		ฉนวน ϕ28 ชิ้นส่วนที่เชื่อมต่อ ϕ16 O.D

KT18VF

ท่อต่อ	ฉนวนหุ้ม	ϕ37 O.D
	ท่อของเหลว	ϕ7 - 0.39 ม. (หัวต่อท่อน้ำยาแบบแฟร์ ϕ6.35)
	ท่อก๊าซ	ϕ9.52 - 0.34 ม. (หัวต่อท่อน้ำยาแบบแฟร์ ϕ12.7)
ท่อน้ำทิ้ง		ฉนวน ϕ28 ชิ้นส่วนที่เชื่อมต่อ ϕ16 O.D

MSY-KT24VF

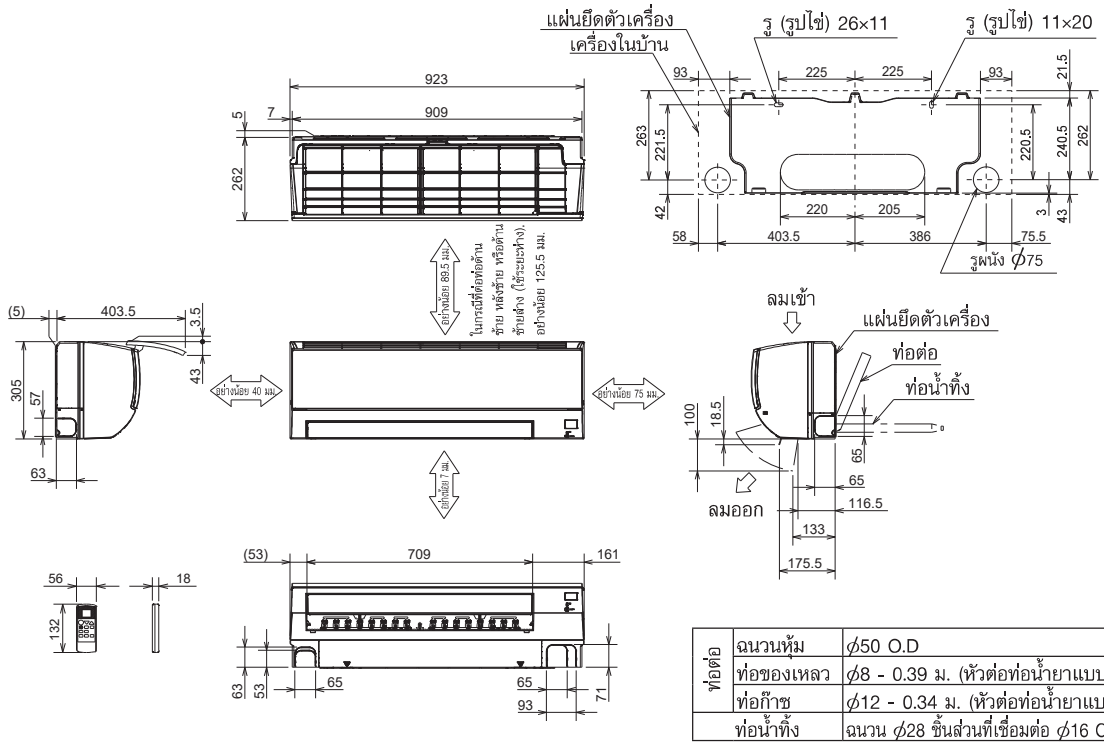

ท่อต่อ	ฉนวนหุ้ม	ϕ50 O.D
	ท่อของเหลว	ϕ8 - 0.39 ม. (หัวต่อท่อน้ำยาแบบแฟร์ ϕ6.35)
	ท่อก๊าซ	ϕ12 - 0.34 ม. (หัวต่อท่อน้ำยาแบบแฟร์ ϕ12.7)
ท่อน้ำทิ้ง		ฉนวน ϕ28 ชิ้นส่วนที่เชื่อมต่อ ϕ16 O.D